COLLARE AD U RUC I

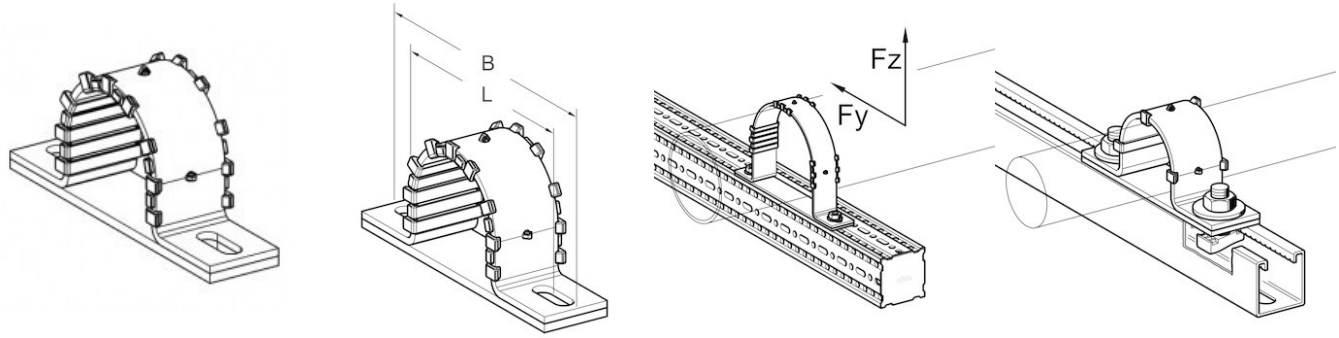

APPLICAZIONE

Supporto guidato per l'installazione di sezioni nell'ambito del siFramo, canali 41 e travi in acciaio (H-, I- e Double-U) per supportare tubazioni sovrastanti. Questo morsetto a U può essere utilizzato come alternativa alle applicazioni U-Bolt (senza guida). La piastra scorrevole riduce l'attrito tra tubo e sottostruttura. Lo strato di plastica e la piastra scorrevole assicurano un isolamento galvanico tra tubo e morsetto a U e sottostruttura, quindi è possibile fissare ad es. tubi di acciaio inossidabile.

FORNITURA

U Clamp RUC I con strato di plastica pre-assemblato. Piastra scorrevole chiusa.

INSTALLAZIONE

A seconda della sottostruttura esistente sono possibili le seguenti opzioni:

a) Sopra le sezioni del fascio siFramo con viti autofilettanti FLSb) Sulla parte superiore dei canali 41 con bulloni M10 e Dado canale adattoc) Sopra le travi in acciaio (H-, I- e Double-U) con bulloni M10

DATI TECNICI

Tipo	Carico sostenuto Fy [kN]	Carico sostenuto Fz [kN]

PROSYSTEM ITALIA SRL
Via Friuli venezia Giulia, 15
30030 Pianiga - Venezia - Italy
T +39.041.510.1622
F +39.041.5131351

P.IVA 03470750278
Reg.Imp. Ve 03470750278
Cap.soc. € 90.000,00
REA Padova n° 311219

info@prosystemitalia.com
prosystemitalia.com

27 - 121	0.6	2.3
152 - 336	0.2	0.8

I carichi sostenuti sono stati determinati mediante prove di carico secondo DIN EN 13480-3 allegato J.

Per l'installazione su supporti in acciaio e canali 41 è necessario verificare le capacità di carico di queste sottostrutture (e parti di connessione).

Materiale:Corpo del morsetto: Acciaio, HCPStrato e piastra scorrevole: Resine termoplasticheCampo di temperatura: Da -20 ° C a + 90 ° C (su strato e piastra scorrevole)

Tipo	NB	Materiale [mm]	B [mm]	L [mm]	Dimensioni del foro allungato [mm]
27	15	40 x 4	134	91	11 x 20
33	20	40 x 4	140	97	11 x 20
40	25	40 x 4	147	104	11 x 20
48	32	40 x 4	155	112	11 x 20
55	40	40 x 4	161	118	11 x 20
67	50	40 x 4	173	130	11 x 20
83	65	40 x 4	189	146	11 x 20
95	80	40 x 4	202	159	11 x 20
121	100	40 x 4	227	184	11 x 20
152	125	40 x 4	259	216	11 x 20
181	150	40 x 4	287	244	11 x 20
232	200	40 x 4	338	295	11 x 20
286	250	40 x 4	392	349	11 x 20
336	300	40 x 4	443	400	11 x 20

Codice	Nome	Peso	Numero di pezzi
113393	27 DN15	0.22	25
113394	33 DN20	0.23	25
113395	40 DN25	0.26	25
113396	48 DN32	0.29	25
113397	55 DN40	0.3	25
113398	67 DN50	0.35	25
113399	83 DN65	0.42	25
113400	95 DN80	0.46	25
113401	121 DN100	0.55	25
113402	152 DN125	0.65	10
113403	181 DN150	0.77	10
113404	232 DN200	0.93	10
113405	286 DN250	1.14	5
113406	336 DN300	1.25	1