FILTRO A Y VERNICIATO FM - prosystemitalia.com

FILTRO A Y VERNICIATO FM

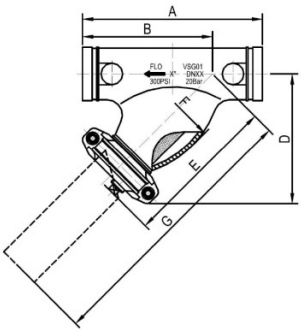

IMPIEGO

Modello adattabile a installazioni verticali o orizzontali; permette di rendere minima la caduta di pressione e di proteggere le pompe e/o altri componenti dal passaggio di corpi estranei all'interno della tubazione. E' da installare con due giunti scanalati.

DATI TECNICI

Pressione di esercizio: PN20Max temperatura di esercizio: - 10°C + 110°CDiametro fori sul cestello:Misure fori da 1,6 mm interasse 2,3 mm

Materiale:

- Corpo: ghisa malleabile ASTM A536;- Trattamento superficiale: verniciato rosso RAL 3000;- Tappo scanalato con foro eccentrico: ASTM A536;- Tappo di scarico filettato NPT: ASTM A536;- Guarnizione: EPDM.

DN	Ø [mm]	Ø [mm]	A [mm]	B [mm]	D [mm]	E [mm]	F [mm]	G [mm]	Scarico

PROSYSTEM ITALIA SRL
Via Friuli venezia Giulia, 15
30030 Pianiga - Venezia - Italy
T +39.041.510.1622
F +39.041.5131351

P.IVA 03470750278
Reg.Imp. Ve 03470750278
Cap.soc. € 90.000,00
REA Padova n° 311219

info@prosystemitalia.com
prosystemitalia.com

65	2"1/2	76,1	273	197	200	237	105	382	1/2"
80	3"	88,9	299	216	216	258	121	413	3/4"
100	4"	114,3	362	267	276	323	159	541	1"
125	5"	139,7	419	318	324	365	200	595	1"
150	6''	168,3	470	356	353	408	235	676	1''¼
200	8''	219,1	610	457	451	516	315	866	1''½

Codice	Nome	Peso	Numero di pezzi
FY076FM	76,1 mm 2''½	6.4	-
FY114FM	114,3 mm 4''	14.5	-
FY139FM	139,7 mm 5''	22.7	-

PROSYSTEM ITALIA SRL
Via Friuli venezia Giulia, 15
30030 Pianiga - Venezia - Italy
T +39.041.510.1622
F +39.041.5131351

P.IVA 03470750278
Reg.Imp. Ve 03470750278
Cap.soc. € 90.000,00
REA Padova n° 311219

info@prosystemitalia.com
prosystemitalia.com